思诚资源 www.sczy.com 机床附件提供商

可调节加宽基面数显深度尺 Digital Depth Gage with Adjustable Extension Base

S/STL hardened

分辨力:0.01mm
Resolution:0.01mm

自动断电；
Auto power-off

主要特点：
- 用于精确测量沟槽宽和沟槽位置尺寸、台阶深度；
- 深度尺可以在加宽基面上移动，测量更方便；
- 多种规格的加宽基面可供选择；
- 任意位置清零，便于相对测量与绝对测量转换；
- 带数据保持功能；
- 带预置数功能；
- 带公差带设置功能；
- 任意位置公制与英制转换；

FEATURES
- Easy use for grooves' depth and width measurements
- Optional adjustable extension bases
- Zero-setting at any position, convenient for relative and absolute measure conversion
- Data hold
- Preset any reading at any position
- Tolerances setting
- mm/inch conversion at any position

	测量范围 Measuring Range mm	精度 Accuracy mm	L mm
124-103	0-300	±0.04	460
124-104	0-400	±0.04	560
124-105	0-500	±0.05	660
124-106	0-600	±0.05	760

可调节加宽基面
Wider extension Base

货号 NO.	尺寸A Size mm
721-501	300
721-502	400
721-503	500

此款带数据接口
This type with data output

124-103

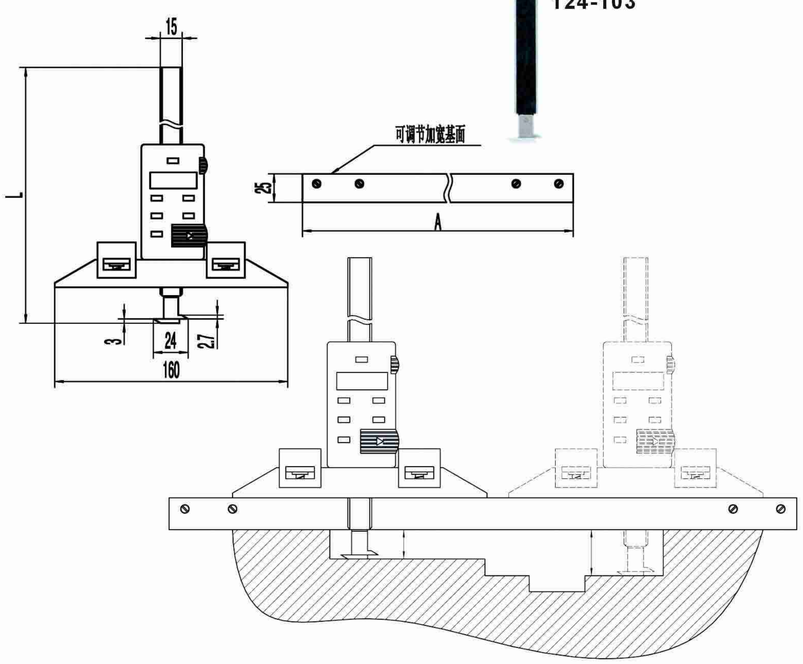

键槽数显深度尺 Digital Depth Gauge with Prismatic Base

S/STL hardened

分辨力:0.01mm
Resolution:0.01mm

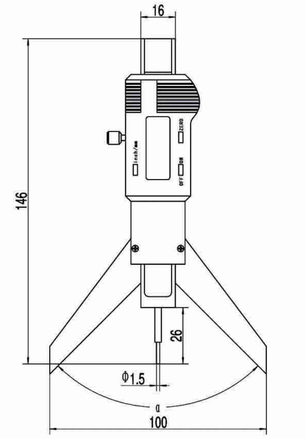

主要特点：
- 专用于测量各种轴上键槽深度，方便快捷；
- 外形小巧，便于携带；
- 任意位置清零，便于相对测量与绝对测量转换；
- 任意位置公制与英制转换；

FEATURES
- Easy use for keyway depth measurements
- Easy to carry
- Zero-setting at any position, convenient for relative and absolute measure conversion
- mm/inch conversion at any position

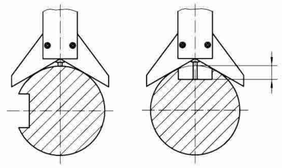

货号 NO.	测量范围 Measuring Range mm	精度 Accuracy mm	轴径	α
126-104	0-50	±0.03	Φ5- Φ140	90°
126-105	0-50	±0.03	Φ5- Φ200	120°

袖珍游标深度尺 Pocket Vernier Depth Gage

S/STL hardened

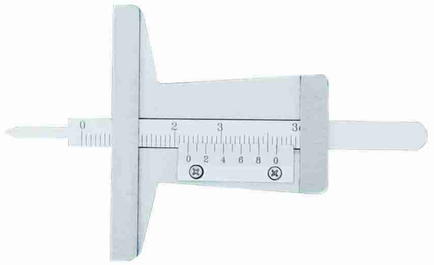

主要特点：
- 外形小巧，便于携带；

FEATURES
- Easy to carry

货号 NO.	测量范围 Measuring Range mm	分度值 Graduation mm
157-030	0-30	0.1

GuangLu