千分尺

品牌信赖的证明，三丰测量工具的起点

思诚资源 www.sczy.com 机床附件提供商

板材千分尺
389, 118 系列
PMU-MJ/MB · PMU

- 可测量薄金属片。
- 达到 IP65 尘／水防护等级 (389 系列)。
- 测量面：硬质合金。
- 测量面组合方式：平面 - 平面型，球面 - 平面型和球面 - 球面型。
- 棘轮锁紧装置可保持恒定测力。

规格

公制型

货号	测量范围	分辨力	精度*	喉口深度	测量面
数显型 (LCD)					
389-251	0 - 25mm	0.001mm	±4μm	150mm	平面 - 平面
389-261					球面 - 平面
389-271					球面 - 球面
389-514			±5μm	300mm*1	平面 - 平面
389-252	25 - 50mm		±4μm	150mm	平面 - 平面
389-262					球面 - 平面
389-272					球面 - 球面

* 不包括量化偏差

公制型

货号	测量范围	分度值	精度	喉口深度	测量面
普通型					
118-101	0 - 25mm	0.01mm	±4μm	100mm	平面 - 平面
118-102				150mm	
118-114					球面 - 平面
118-118					球面 - 球面
118-103			±5μm	300mm*1	平面 - 平面
118-110	25 - 50mm		±4μm	150mm	
118-126					球面 - 球面

*1 为了便于在水平方向进行测量，300mm 型上都配备了一个支架。

尺寸

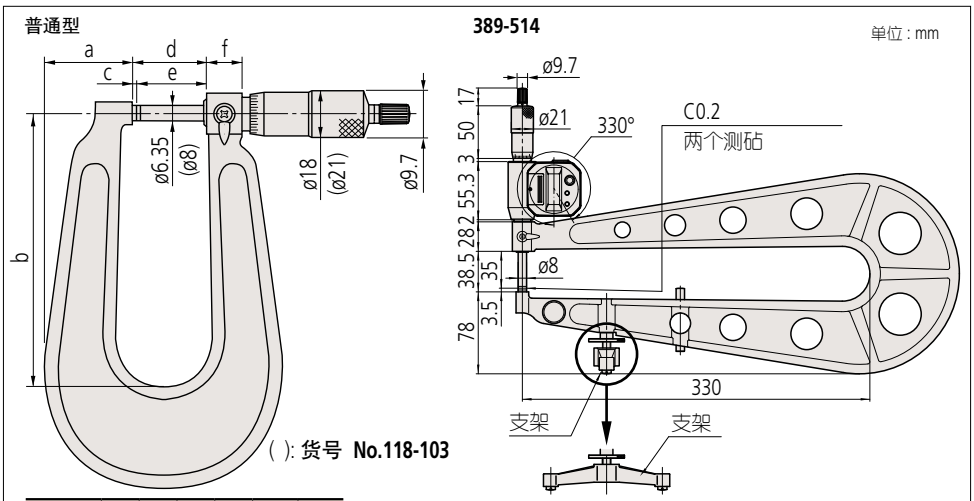

货号	a	b	c	d	e	f
118-101	34	110	2.5	30	27.5	14.5
118-102 **118-114** **118-118**	43	160				
118-103	78	330	3.5	38.5	35	28
118-110	41	165	2.5	55.3	27.5	14.5

三丰公司 IP65 防护等级的产品已通过了德国授权机构莱茵集团 (TÜV Rheinland) 独立认证。

(详细信息参见 IX 页)

IP 等级 (389系列)

等级 6: 防尘
不允许灰尘渗入
等级 5: 防喷射
从任何方向直接喷射的水不会产生负面影响

规格

平面度: 进深 150mm 型为0.6μm
进深 300mm 型为1μm
平行度: 0.3μm
量化偏差(**389系列**)：不包括量化偏差±1

389 系列电池

SR44 (1个), **938882**, 2个 : **389-514**用于初始操作检查 (标准附件)

选件

- 连接电缆 **389系列**
  (不包括 **389-514**)
  1m: **05CZA662**
  2m: **05CZA663**
- **USB Input Tool**
  USB-ITN-B (2m): **06ADV380B**
- 连接电缆 **389-514**
- 推荐电缆 :
  L 型 (套管运行不受影响)
  1m: **04AZB512**
  2m: **05AZB513**
  直线型 (套管运行受影响)
  1m: **959149**
  2m: **959150**

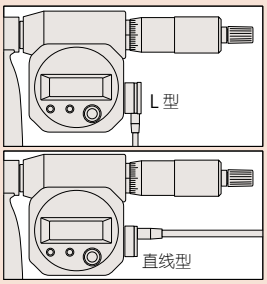

有关推荐电缆的详细信息参见A-17页

三丰公司秉承持续创新向客户提供最新技术体验的理念。
因此保留对产品的技术规格进行变更的权利。规格如有变更，恕不另行通知。

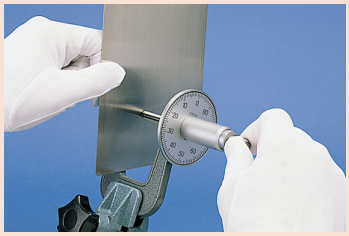

板材千分尺
119 系列
PMM

- 可测量薄金属片和橡胶工件的厚度。
- 可调测砧。
- 测量面：硬质合金。
- 棘轮锁紧装置可保持恒定测力。

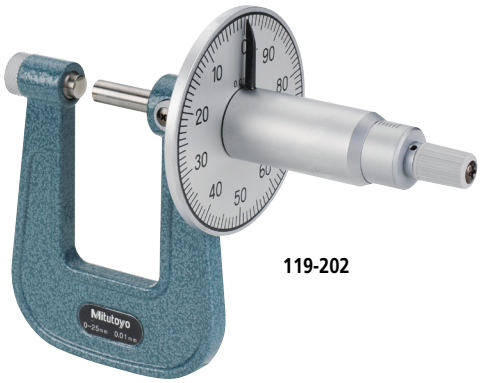

119-202

规格

公制型

货号	测量范围	分度值	精度	喉口深度
119-202	0 - 25mm	0.01mm	±4μm	50mm

尺寸

单位：mm

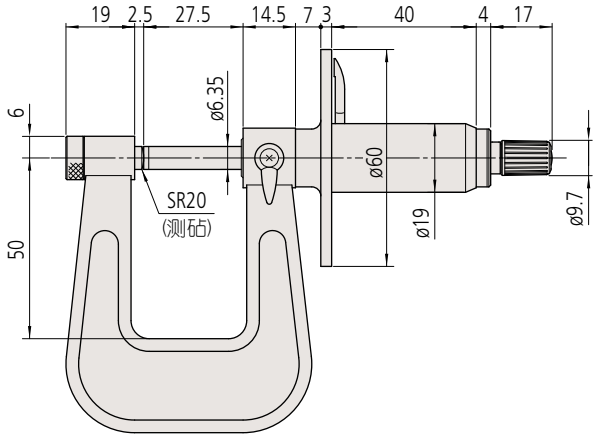

三丰公司秉承持续创新向客户提供最新技术体验的理念。
因此保留对产品的技术规格进行变更的权利。规格如有变更，恕不另行通知。